oco_design©

GERINGHOFF

MAIS STAR *

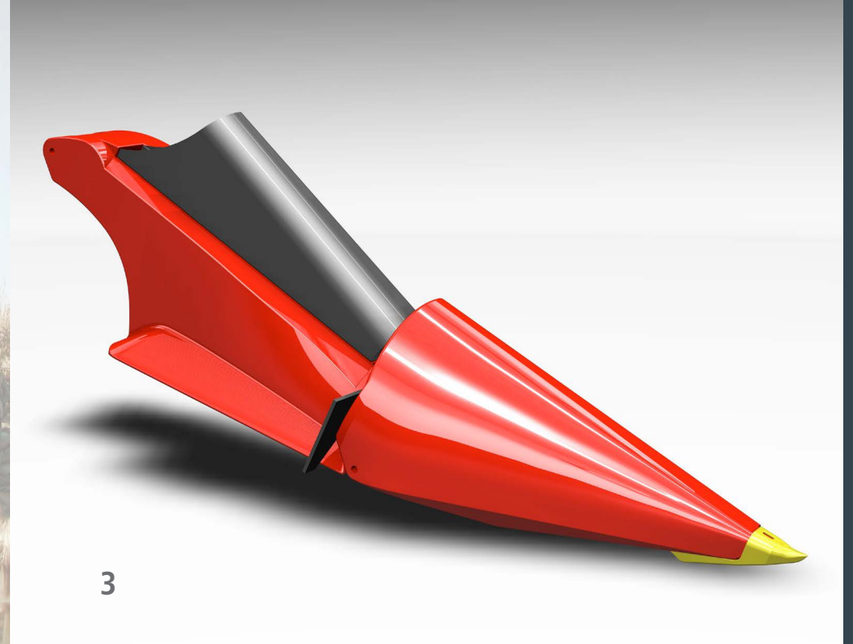

Geringhoff GmbH&Co.KG

Mais Star*Maispflücker
Karosserieelemente

Bei der Entwicklung der Geringhoff Maispflückvorsätze, lag der Fokus auf der Erschaffung eines eigenständigen Charakters der Agrargeräte.

Das keilförmige Design der Karosserie-elemente mit seiner markanten Seitenlinie, als Ausdruck der kraftvollen Dynamik der Geringhoff Maschinen.

oco_design©

Geringhoff GmbH&Co.KG

Mais Star*Maispflücker
Karosserieelemente

Foto: Geringhoff

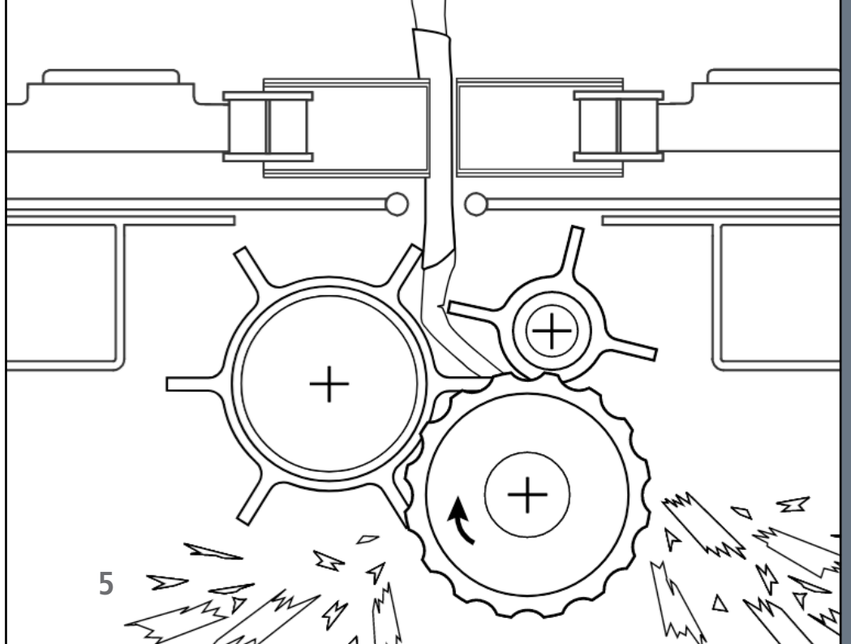

Geringhoff GmbH&Co.KG

Mais Star*Maispflücker
Karosserieelemente

Maispflücker mit einer neuen Dreirotorentechnik und integrierter Strohzerkleinerung.

oco_design©

oco.design®

Geringhoff GmbH&Co.KG

Mais Star*Maispflücker
Karosserieelemente

Foto: Geringhoff

Geringhoff GmbH&Co.KG

Mais Star*Maispflücker
Karosserieelemente

Messepräsentation auf der Agritechnica

Die Agritechnica in Hannover ist die weltgrößte agrartechnische Fachmesse und wird von der Deutschen Landwirtschafts-Gesellschaft ausgerichtet.

oco_design©

oco_design

Produkte, Renderings, Fotos: **oco**_design
Broschüre: **oco**_matrixx **2020 / 21**

Bergmann Universalstreuer

Bergmann Entwurf

Geringhoff Karosserieelemente

Industriedesign I User Interface Design I Webdesign I Kommunikationsdesign I Prototypenbau I Design Consulting

oco_design Inhaber Prof. O.K. Nüsse An der Kleimannbrücke 79 48157 Münster Phone +49 (0)251 23928-0 Mail oco@oco-design.de www.oco-design.de